Promethean

Promethean

Distance Learning Bundle

SPECIFICHE DELLA WEBCAM

Sensore	1/2,7 pollici, CMOS, Pixel effettivi: 2,07 M
Obiettivo	Fuoco: f=3,1 mm, Campo visivo (FOV): 90° con cancellazione della distorsione
Otturatore	1/30 s ~ 1/10.000 s
Bilanciamento del bianco	Auto
Riduzione del rumore digitale	Riduzione del rumore digitale 2D, 3D
Microfono	Doppio array mic, omnidirezionale
Otturatore privacy	Incluso
Compatibilità del sistema operativo	Windows 7, Windows 8.1, Windows 10 o versioni successive: macOS 10.10 o versioni successive: Chrome OS; Linux
Sistema dei colori/Compressione	H.264/MJPEG
Formato video	1080p @ 30 FPS/25 FPS, 720p @ 30 FPS/25 FPS, 960 x 540p @ 30 FPS/25 FPS, 640 x 360 @ 30 FPS/25 FPS
Protocollo di comunicazione video USB	UVC 1 ~ UVC 1,5
Interfaccia USB	USB 2.0 Tipo A

AMBIENTE

Temperatura di esercizio	Da 0 °C a 40 °C
Temperatura di stoccaggio	Da -15 °C a 55 °C
Umidità di esercizio	Dal 20% all'80% senza condensa
Umidità di stoccaggio	Dal 20% al 90% senza condensa

CONFORMITÀ E CERTIFICAZIONE

Certificazione normativa	CE, FCC, IC, CB, RoHS, WEEE

GARANZIA

I termini della garanzia e le opzioni di aggiornamento variano in base all'area geografica. Per informazioni, contattare il distributore o il rivenditore locale e visitare il sito Web PrometheanWorld.com/Warranty.

SPECIFICHE DI CAVO E TREPPIEDE

Materiale	Lega di alluminio
Altezza operativa max	1500 mm
Altezza operativa min	475 mm
Altezza di piegatura	505 mm
Peso di carico max	3 kg
Peso netto	1,2 kg
Tipo di testa	Testa a tre vie, rilascio rapido
Tipo di vite	6,4 mm
Diametro max del tubo	25 mm
Sezione	4
Prolunga USB	Prolunga USB-A 2.0 da maschio a femmina di 2 m

CONTENUTO DELLA CONFEZIONE

Contenuto della scatola	Webcam Promethean x1 Treppiede Promethean x1 Prolunga USB-A x1 Guida introduttiva x1

SPECIFICHE FISICHE

Dimensioni della confezione	540 x 180 x 160 mm
Peso netto	1,75 kg
Peso della confezione	1,97 kg

SUPPORTO

Per tutti i prodotti Promethean, visitare il sito Web Support.PrometheanWorld.com.

© 2021 Promethean Limited. Tutti i diritti riservati. Promethean Ltd. è proprietaria di una serie di marchi in varie giurisdizioni in tutto il mondo inclusi, senza limitazione alcuna, Promethean, il logo Promethean, ActivPanel, Nickel, Cobalt, Titanium, Vellum e ActivSoundBar. Tutti i marchi di terze parti (inclusi logo e icone) a cui fa riferimento Promethean rimangono di proprietà dei rispettivi proprietari. Se non specificamente indicato, l'uso di marchi terzi da parte di Promethean non indica alcuna relazione, sponsorizzazione o sostegno tra Promethean e i proprietari di tali marchi. I termini e le condizioni validi per la garanzia e il supporto sono disponibili all'indirizzo PrometheanWorld.com/Warranty. Tutti i pesi e le dimensioni sono approssimativi. Le specifiche dei prodotti sono soggette a modifica senza preavviso. PrometheanWorld.com.

Promethean

Distance Learning Bundle

DISEGNI TECNICI

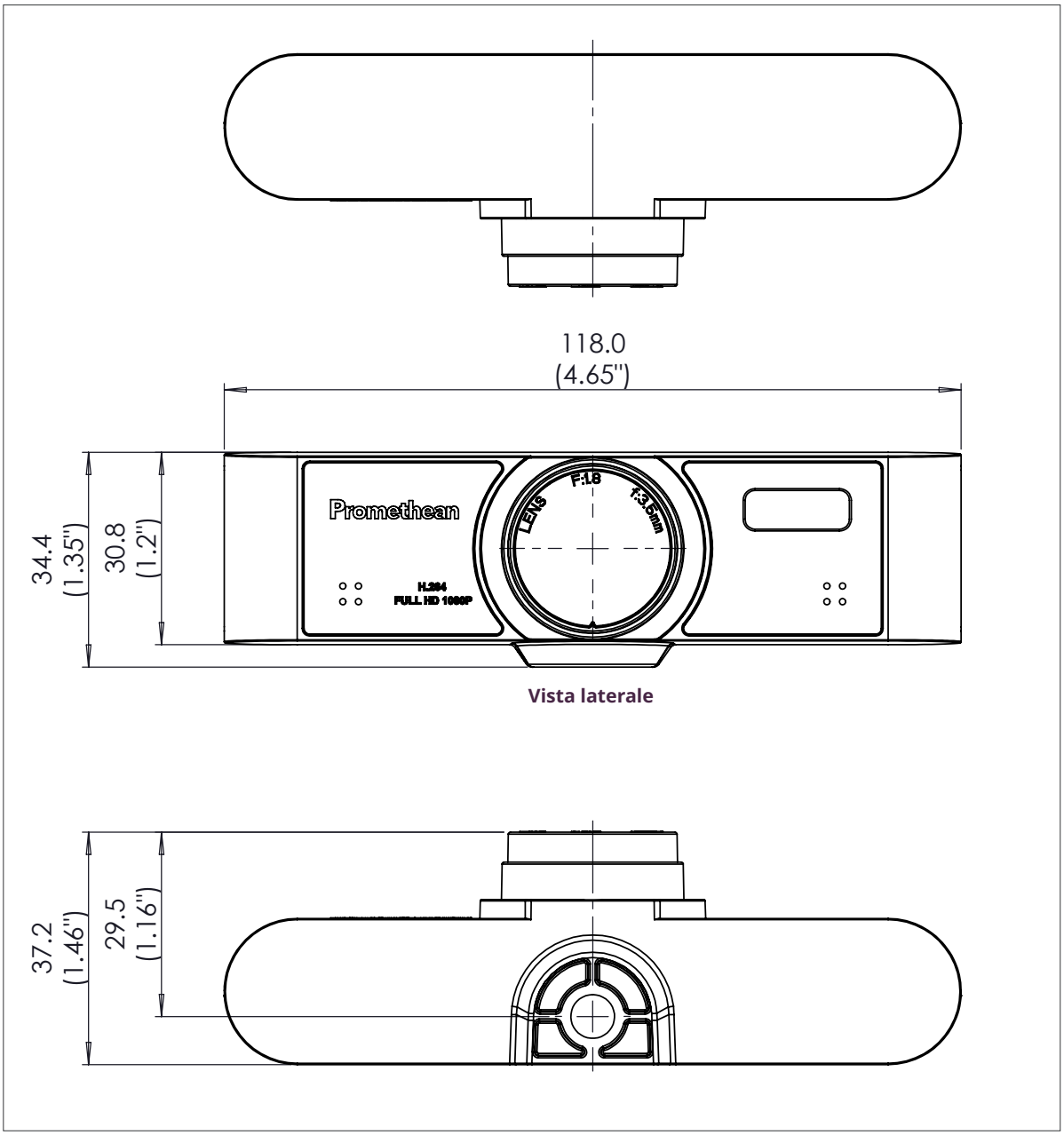

© 2021 Promethean Limited. Tutti i diritti riservati. Promethean Ltd. è proprietaria di una serie di marchi in varie giurisdizioni in tutto il mondo inclusi, senza limitazione alcuna, Promethean, il logo Promethean, ActivPanel, Nickel, Cobalt, Titanium, Vellum e ActivSoundBar. Tutti i marchi di terze parti (inclusi logo e icone) a cui fa riferimento Promethean rimangono di proprietà dei rispettivi proprietari. Se non specificamente indicato, l'uso di marchi terzi da parte di Promethean non indica alcuna relazione, sponsorizzazione o sostegno tra Promethean e i proprietari di tali marchi. I termini e le condizioni validi per la garanzia e il supporto sono disponibili all'indirizzo PrometheanWorld.com/Warranty. Tutti i pesi e le dimensioni sono approssimativi. Le specifiche dei prodotti sono soggette a modifica senza preavviso. PrometheanWorld.com.